産業廃棄物の流れ（処理フロー図）
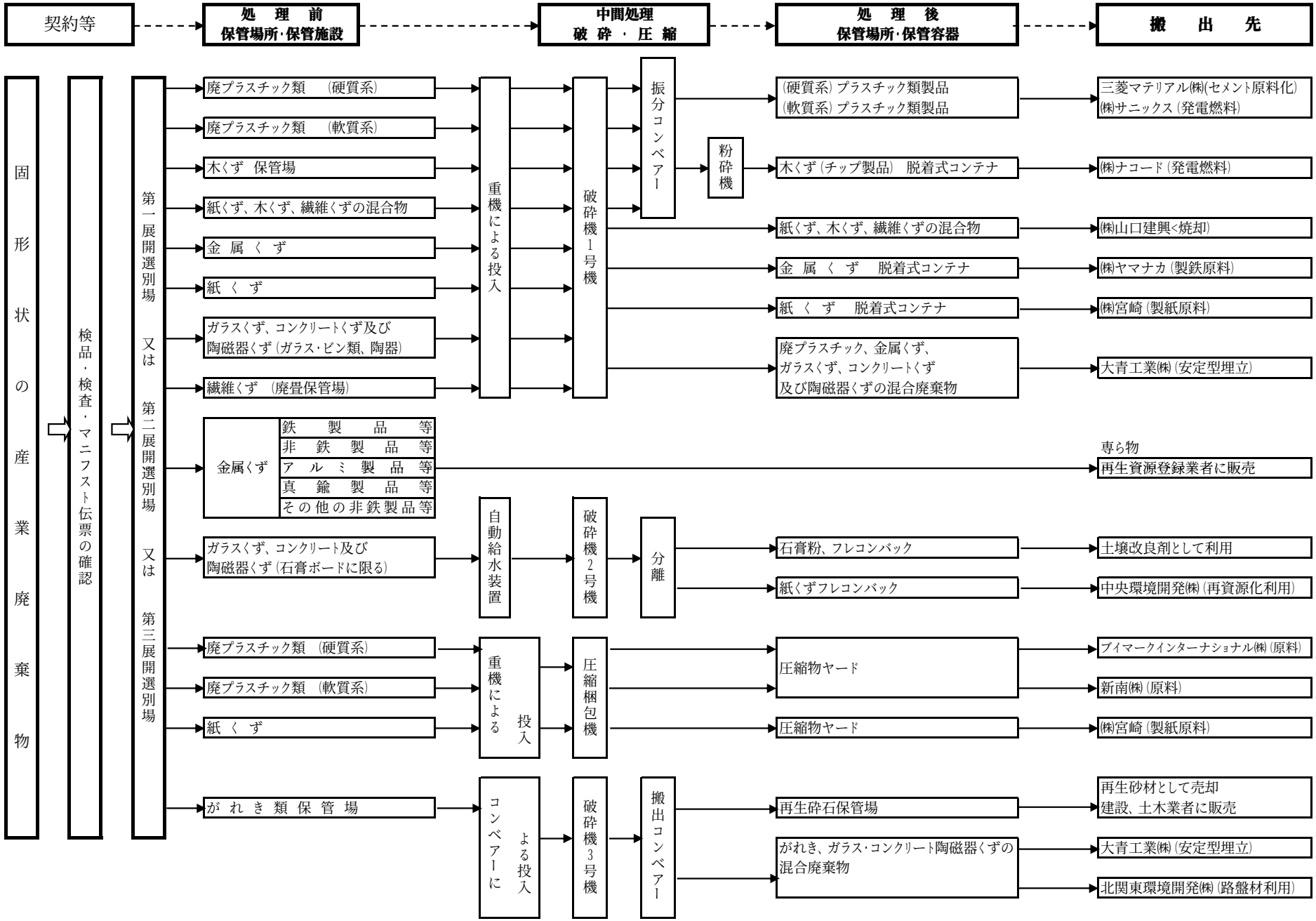
平成23年7月1日現在